Puertas Acústicas de Acero

Serie ST, XT

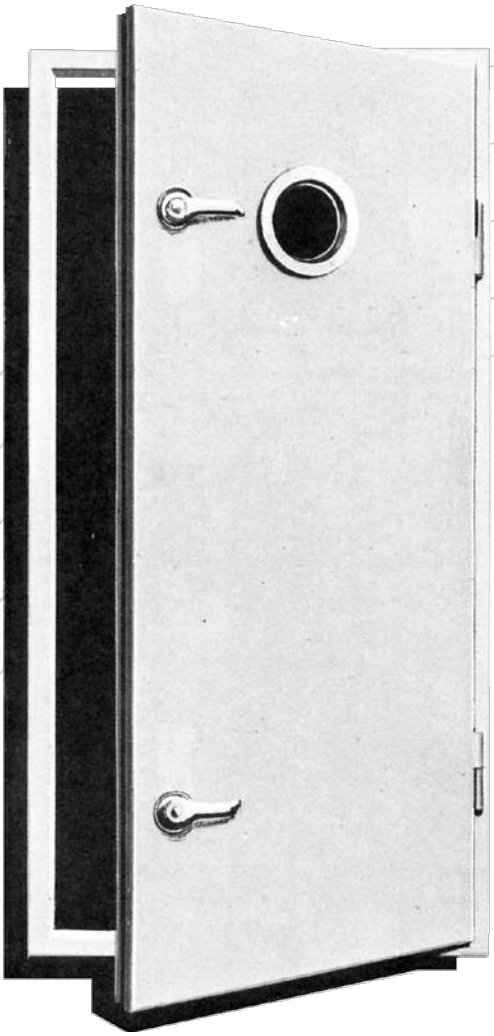

TROX® TECHNIK

TROX LATINAMERICA

Calle Alvarenga, 2025
05509-005 – São Paulo – SP

Tel.: (11) 3037-3900
Fax: (11) 3037-3910
Correo electrónico: trox-latinamerica@troxgroup.com
www.trox-latinamerica.com

Tamaños - Datos técnicos

La puerta acústica de acero de la serie ST está destinada a la separación de recintos y lugares en instalaciones de aire acondicionado. Las puertas resisten sin deformación a una diferencia de presión de hasta aproximadamente 100 mmCA y debe instalarse de tal manera que la sobrepresión apriete la hoja de la puerta contra el tope.
La puerta de acero de la serie XT corresponde, en su diseño básico, al modelo ST, teniendo adicionalmente impregnación asfáltica en el aislamiento con el fin de mejorar el comportamiento a bajas frecuencias.
Este modelo se usa siempre que sea necesario un mayor aislamiento acústico.

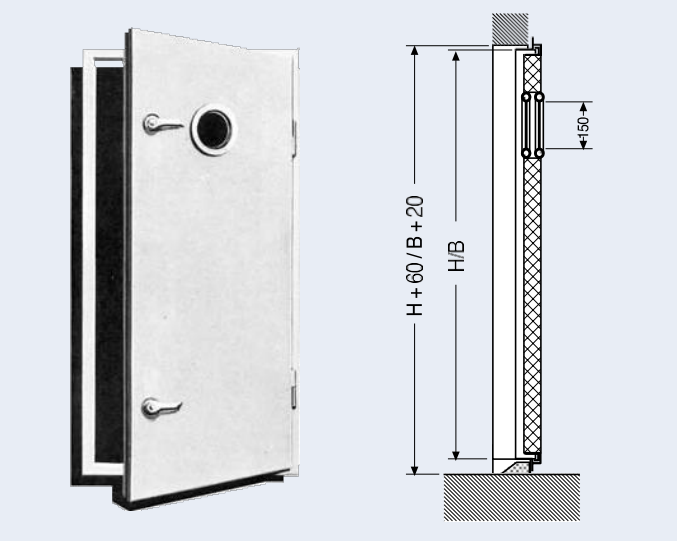

Aunque su función básica es acústica, su alto grado de sellado asegura un nivel de estanqueidad de 10 m³/h por ml de perímetro para una p de 10 mmCA.
Para presiones mayores de 10 mmCA y menores de 100 mmCA, el grado de estanqueidad mejora.

Material:
Chapas y perfiles de acero galvanizado.

Ejecución

Doble hoja de puerta, de aproximadamente 40 mm de espesor, bajo pedido con ventanilla de inspección de 200 mm de diámetro; cerraduras de doble palanca, de hierro fundido, para apertura por ambos lados.
Tope del perfil de acero 50,4 x 50,4 x 4,76 (2″/2″/3/16″).

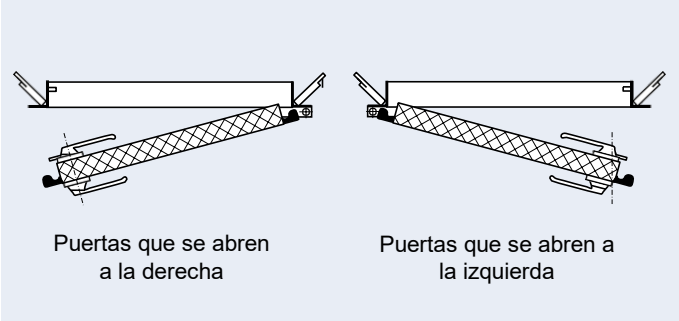

Atenuación de ruido "R"

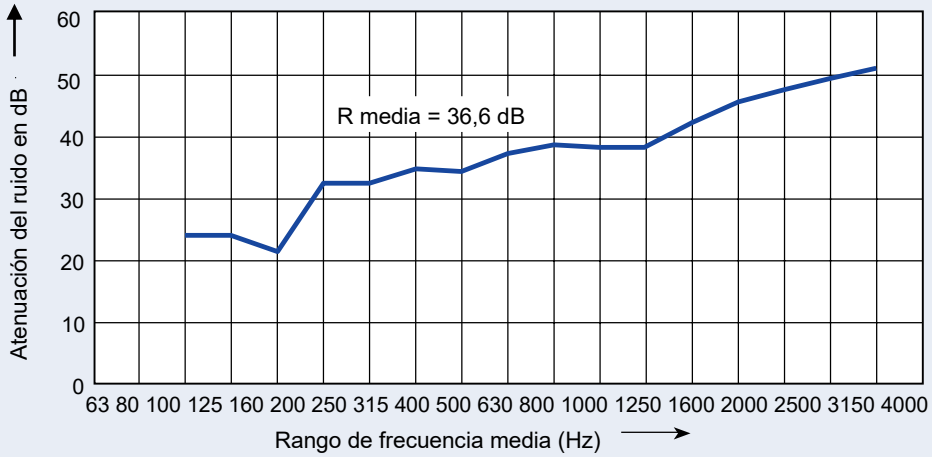

El gráfico lateral muestra los valores acústicos medidos de la puerta de acero hermética, con aislamiento acústico del modelo XT.

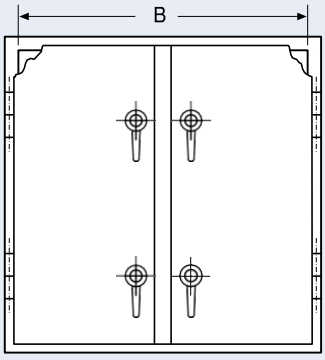

ST-D-XT-D

La puerta de acero de la serie ST-D consta de un marco <) 50,4 x 50,4 x 4,76 (2″/2″/3/16″) con un puntal central de 80 mm de ancho, que se puede desenroscar, así como 2 hojas de puerta de la serie estándar ST/XT. Los otros datos son idénticos al modelo ST/XT.

Dimensiones máximas

XT	B = 1100 H = 2350
XT-D	B = 2280 H = 2350

Obs.: Desde H = 2100 se usarán 3 pestillos – 3 bisagras – 3 refuerzos en la hoja.

Dimensiones mínimas

XT	B = 400 H = 500
XT-D	B = 880 H = 500

Obs.: Entre H = 500 y H = 1000 solo se usará un pestillo.

Se reversa el derecho de hacer modificaciones. Está prohibida hacer su reproducción - Grupo TROX (01/2024)