Cajas de terminales

Para filtros de alta eficiencia, montaje en el techo y montaje en la pared

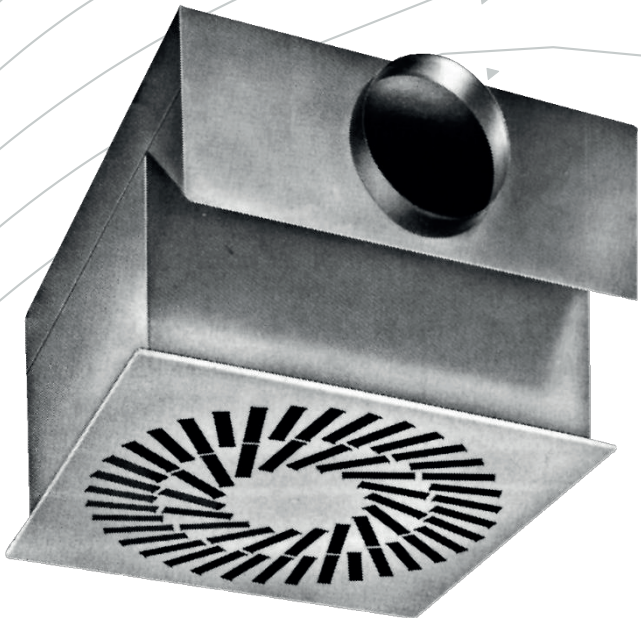

TROX® TECHNIK

TROX LATINAMERICA

Calle Alvarenga, 2025
05509-005 - São Paulo - SP

+55 (11) 3037-3900
trox-latinamerica@troxgroup.com
www.trox-latinmerica.com
+55 11 97395 1627

Índice - Contenido - Tipos de productos

Índice - Contenido - Tipos de productos 2
Caja de terminales F631 con filtros de alta eficiencia para montaje en el techo 3
Caja de terminales F650 con filtros de alta eficiencia para montaje en el techo 4
Caja de terminales F640 con filtros de alta eficiencia para montaje en el techo 5
Caja de terminales F660 con filtros de alta eficiencia para montaje en el techo 6
Caja de terminales F670 con filtros de alta eficiencia para montaje en la pared 7

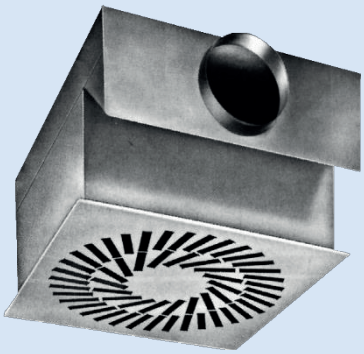

Caja de terminales F640
(en la figura con difusor tipo VDW 676X54)

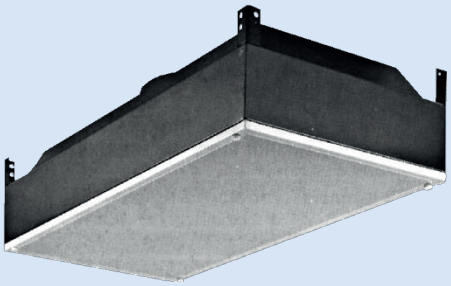

Caja de terminales F631

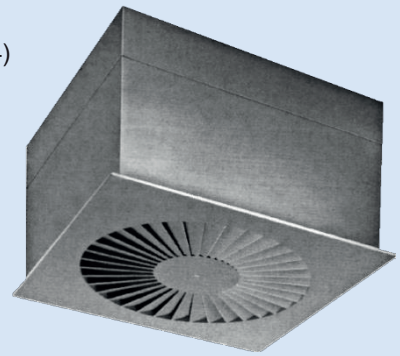

Caja de terminales F660
(en la figura con difusor tipo FD)

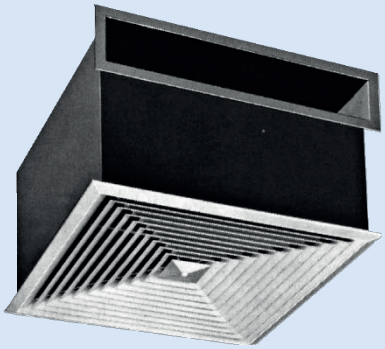

Caja de terminales F650
(en la figura con difusor tipo ADLQ-A)

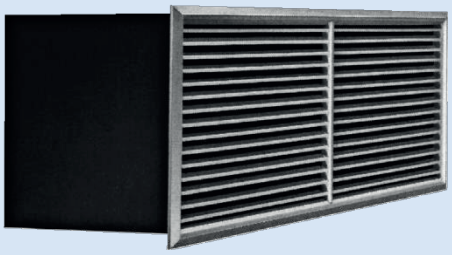

Caja de terminales F670
(en la figura con rejilla tipo AT-A)

Para su aplicación en condiciones en las que se requiere un alto grado de pureza del aire aséptico.
Carcasa con un alto grado de estanqueidad.

Caja de color blanco RAL9003

Caja con toma PAO.

F631 - L - 0 / P / 5 / PH2

1 3 4 5

1 Chapa perforada

0	Sin chapa perforada
L	Con chapa perforada

3 Toma de PAO

P	Con PAO

4 Tamaño de Filtro

1	535x535x78mm
2	835x835x78mm
3	1135x535x78mm
4	1220x610x78mm
5	610x610x78mm

5 Acabado de la chapa perforada

PH2	Pintura en polvo híbrida blanca RAL 9003

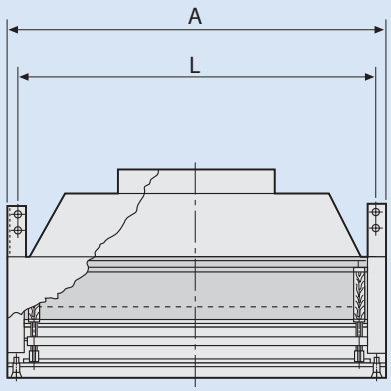

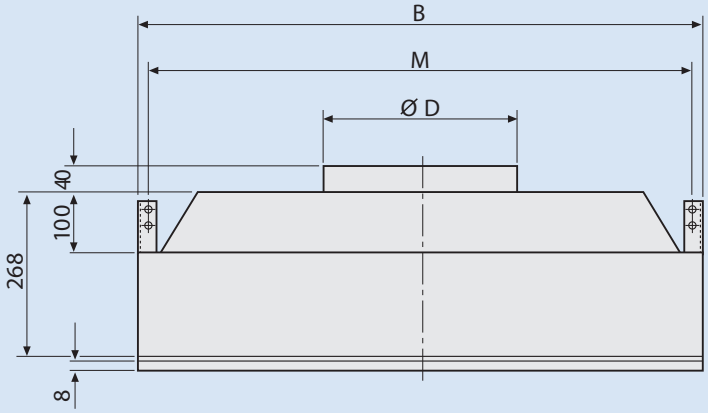

Tamaño del filtro	Flujo máximo de aire l/s (m3/h)	Dimensiones del filtro W x H x P en mm	Dimensiones de la carcasa en mm				
			A	B	Ø D	L	M
1	170 (600)	535 x 535 x 78	600	600	248	549	549
2	255 (900)	835 x 535 x 78	600	900	313	549	849
3	340 (1200)	1135 x 535 x 78	600	1200	348	549	1149
4	406 (1445)	1220 x 610 x 78	675	1285	348	624	1234
5	212 (745)	610 x 610 x 78	675	675	398	624	624

Caja de terminales F650
Montaje en el techo

Para su aplicación en condiciones en las que se requiere un alto grado de pureza del aire aséptico. Disponible en 03 profundidades dependientes del filtro. Carcasa con un alto grado de estanqueidad.

Filtros con junta de EPDM o sello de gel (consultar las mediciones de los filtros con sello gel)

Caja con toma PAO

Caja de color Blanco RAL9003

* No es posible usar el difusor FD en cajas con filtro tamaño A.

F650 - A / 2 / E / PH2

1 2 3 4

1 Tipo:

A	Difusor ADLQ-A
B	Difusor ADQ-2
C	Difusor ADQ-3
D	Difusor FD
L	Difusor DP
V	Difusor VDW
R	Rejilla AR

2 Prueba de fugas

2 Sin marco - Con PAO

3 Tamaño del filtro

Consulte la tabla a continuación

4 Acabado del Difusor

AN0; Anodizado Natural

PH2 Pintura en polvo híbrida blanca RAL 9003;

Dimensiones

Puntos de medición de presión

Tipo de filtro:
MFP
MFC

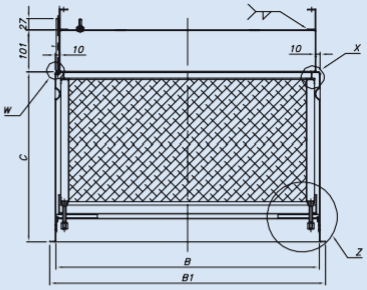

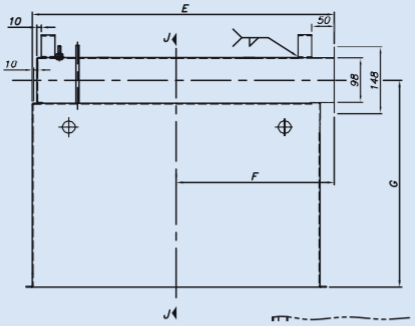

Opción de difusor (D, V)

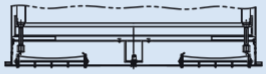

Vmáx = 600m³/h)

Opción de difusor de chapa perforada y rejilla (L, R)

Vmáx = 600m³/h)

Opción de difusor (A,B,C)

Vmáx = 2100m³/h)

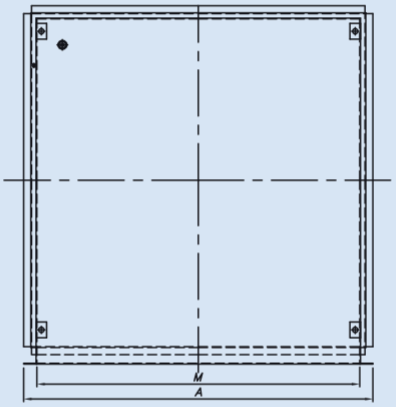

La selección de difusores debe realizarse a partir del catálogo de difusores.

Tamaño del filtro	Rangos de Flujo	Modelo de filtro *	Dimensiones del filtro W x H x P en mm	Dimensiones de la caja en mm							
				A	B	E	F	G	M	B1	C
A	244	MFP	305x305x78	358	328X328	361	196	243	308	352X352	193
B	625	MFP	457x457x78	510	480x480	513	272	243	460	504x504	193
C	850	MFP	535x535x78	588	558x558	591	311	243	538	582x582	193
G	3000	MFC	610x610x292(41)	663	633x633	666	348	457	613	657x657	407
E	1179	MFP	610x610x78	663	633x633	666	348	243	613	657x657	193
H	3500	MFC	610x610x292(61)	663	633x633	666	348	457	613	657x657	407
F	1150	F771/772	610x610x150	663	633x633	666	348	315	613	657x657	265
S	2465	MFP	1220x610x78	1273	1243x633	666	348	243	1223	1267x657	193
T	2300	F771/772	1220x610x150	1273	1243x633	666	348	315	1223	1267x657	265
D	970	MFP	575x575x78	628	598x598	631	311	243	578	622x622	193

* Para el modelo de filtro: establezca la clase de filtrado a través del catálogo de filtros

Caja de terminales F640
Montaje en el techo

Para su aplicación en condiciones en las que se requiere un alto grado de pureza del aire aséptico. Disponible en 03 profundidades dependientes del filtro. Carcasa con un alto grado de estanqueidad.

Filtros con junta de EPDM o sello de gel (consultar las mediciones de los filtros con sello gel)

Caja con toma PAO

Caja de color Blanco RAL9003

* No es posible usar el difusor FD en cajas con filtro tamaño A.

F640 - 6 - A / 1 / E / PH2

1 2 3 4 5

1 Diámetro del collar

Opción	Ø Collar
1	123 mm
3	148 mm
4	158 mm
6	198 mm
8	248 mm
9	298 mm
E	348 mm

2 Tipo de difusor

A	Difusor ADLQ-A
B	Difusor ADQ-2
C	Difusor ADQ-3
D	Difusor FD
L	Difusor DP
V	Difusor VDW

3 Prueba de fugas

2	Sin marco - Con PAO

4 Tamaño del filtro

Ver tabla a continuación

5 Acabado del difusor

AN0;	Anodizado natural
PH2	Pintura en polvo híbrida blanca RAL 9003;

Dimension

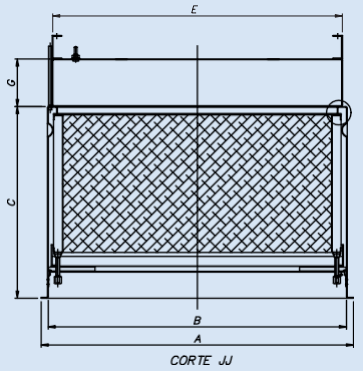

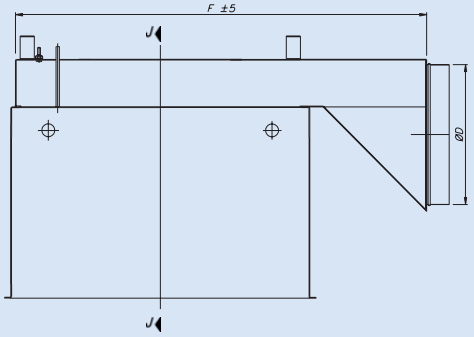

Tipo de difusor	Código
ADLQ-A	A
ADQ-2	B
ADQ-3	C
FD	D
DP (chapa perforada)	L
VDW	V

Difusor para el tamaño del filtro:

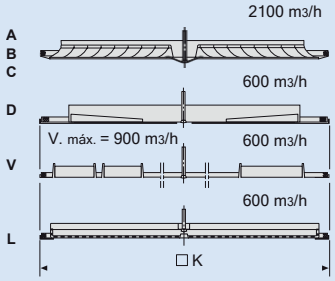

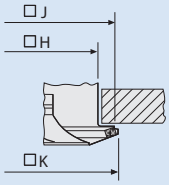

* La selección de difusores debe realizarse a partir del catálogo de difusores.

TAM	A	B	E	C	G	0D	TAM DEL FILTRO *	F	FLUJO
A	352	328	311	193	101	123 y 148 158 y 198	305 x 305 x 78	415 465	244
B	504	480	463	193	101	148	457 x 457 x 78	567	625
						158 y 198		617	
					153	248		617	
G	657	633	616	407	101	248 y 298	610 x 610 x 292	870	3000
E	657	633	616	193	101	198	610 x 610 x 78	770	1179
					153	248		775	
					203	298		775	
H	657	633	616	407	101	348	610 x 610 x 292 (61)	920	3500
F	657	633	616	265	101	198	610 x 610 x 150	770	1150
						248		820	
					153	298		820	
C	582	558	541	193	101	198	535 x 535 x 78	695	850
					153	248		700	
					203	298		700	
D	622	598	581	193	101	198	575 x 575 x 78	735	970
					153	248		740	
					203	298		740	
Y	582	558	541	265	101	198	535 x 535 x 150	695	869
					153	248		700	
					203	298		700	

* Para el modelo de filtro: establezca la clase de filtrado a través del catálogo de filtros

Caja de terminales F660

Montaje en el techo

Para su aplicación en condiciones en las que se requiere un alto grado de pureza del aire aséptico. Disponible en 03 profundidades dependientes del filtro. Carcasa con un alto grado de estanqueidad.

Filtros con junta de EPDM o sello de gel (consultar las mediciones de los filtros con sello gel)

Caja con toma PAO

Caja de color Blanco RAL9003

F660 - 6 / A / E1 / E / PH2

1 2 3 4 5

1 Diámetro del collar

Opción	Ø Collar
0	98mm
1	123 mm
2	138 mm
3	148 mm
4	158 mm
6	198 mm
8	248 mm
9	298 mm
E	348 mm

2 Tipo de difusor

A	Difusor ADLQ-A
B	Difusor ADQ-2
C	Difusor ADQ-3
D	Difusor FD
L	Difusor DP
V	Difusor VDW-Q

3 Prueba de fugas

2 Sin marco - Con PAO

4 Tamaño de Filtro

Ver tabla

5 Acabado del Difusor

AN0; Anodizado Natural;
PH2 Pintura en polvo híbrida blanca RAL 9003;

Dimensiones

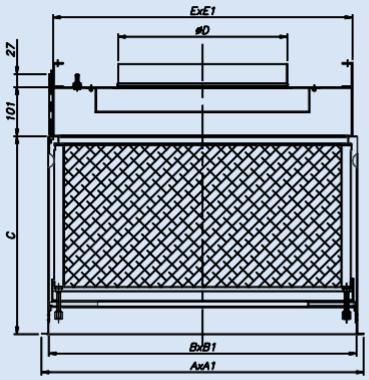

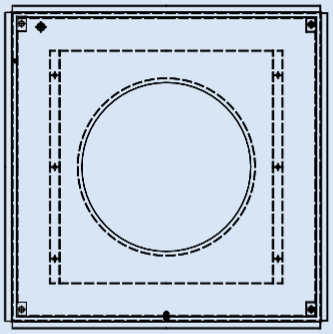

Tipo de difusor	Código
ADLQ-A	A
ADQ-2	B
ADQ-3	C
FD	D
DP (chapa perforada)	L
VDW	V

Difusor para el tamaño del filtro:

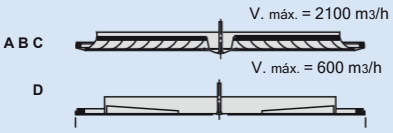

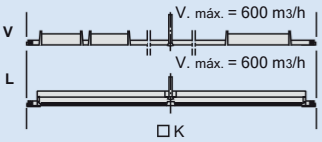

Detalle X

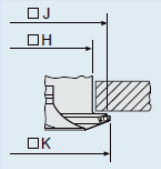

* La selección de los difusores debe realizarse a partir del catálogo de difusores.

Tamaño del filtro	Flujo	Modelo de filtro *	Dimensiones del filtro W x H x P en mm	Dimensiones de la carcasa en mm				
				AxA1	BxB1	ExE1	C	ØD
A	244	MFP	305 x 305 x 78	352x352	328X328	311x311	193	98 a 198
B	625	MFP	457 x 457 x 78	504x504	480x480	463x463	193	148 a 298
G	3000	MFC	610x610x292(41)	657x657	633x633	616x616	407	298 a 348
E	1179	MFP	610x610x78	657x657	633x633	616x616	193	198 a 298
H	3500	MFC	610x610x292(61)	657x657	633x633	616x616	407	298 a 348
F	1150	MFP	610x610x150	657x657	633x633	616x616	265	198 a 298
I	1700	MFC	305x610x292(35)	352x657	328X633	311x616	407	98 a 248
C	850	MFP	535x535x78	582x582	558x558	541x541	193	198 a 298
D	970	MFP	575x575x78	622x622	598x598	581x581	193	198 a 298
J	700	MFP	305x610x78	352x657	328x633	311x616	193	98 a 248
R	2100	MFP	915x610x78	962x657	938x633	921x616	193	198 a 348
S	2800	MFP	1220x610x78	1267x657	1243x633	1226x616	193	198 a 348

* Para el modelo de filtro: establezca la clase de filtrado a través del catálogo de filtros

Para su aplicación en condiciones en las que se requiere un alto grado de pureza del aire aséptico. Disponible en 03 profundidades dependientes del filtro. Carcasa con un alto grado de estanqueidad.

Filtros con junta de EPDM

Caja con toma PAO

Caja de color Blanco RAL9003

F670 - R / 0 / 4 / PH2

1 2 3 4

1 Tipo de Rejilla

A Cuadrícula A-T
R Rejilla AR-A
V Rejilla VAT-A

2 Prueba de fugas

0 Sin marco de prueba

3 Tamaño del filtro

1 305x610x78mm
2 305x610x150mm
3 305x610x292mm
4 610x610x292mm
5 610x610x78mm
6 305x915x78mm

4 Acabado de la Rejilla

AN0; Anodizado natural;
PH2 Pintura en polvo híbrida blanca RAL 9003;

Dimension

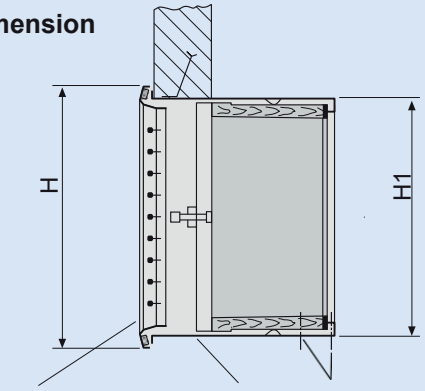

Rejilla

Fijación para albañilerí

Puntos de medición de presión

Tamaño del filtro	Flujo (m^3/h)	Dimensiones W x H x P en mm	Dimensiones en mm				
				Rejilla		B	H1
				L	H		
1	580	305 x 610 x 78	213	645	345	633	328
2	650	305 x 610 x 150	285	645	345	633	328
3	1750	305 x 610 x 292	427	645	345	633	328
4	3000	610 x 610 x 292	427	645	645	633	633
5	1179	610 x 610 x 78	213	645	645	633	633
6	880	305 x 915 x 78	213	950	345	938	328

Rejilla[1]	A-T	AR-A	VAT-A
Código	A	R	V

1) Describa el tipo a través del código de letra anterior en la solicitud de compra.

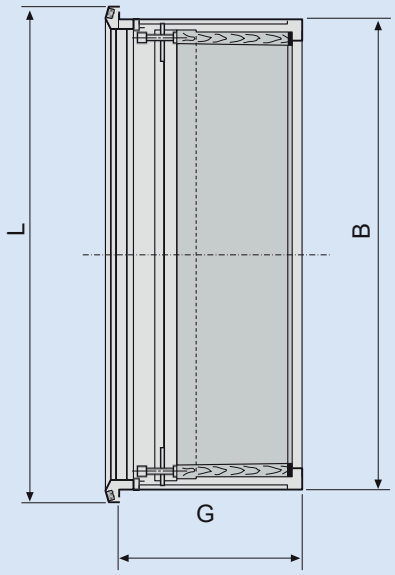

* Para el modelo de filtro: establezca la clase de filtrado a través del catálogo de filtros

Sujeto a cambios - Reproducción prohibida - TROX Group 10/2023)